# 平成22年度　全国社会人東ブロック男女優勝大会　東京都予選会

| | | | |
|---|---|---|---|
| 7月19日（祝） | 9人制　男子 | 駒沢体育館 | A　コート |
| 9:00開場 | 9人制　女子 | | B　コート |

o　9人制　男子

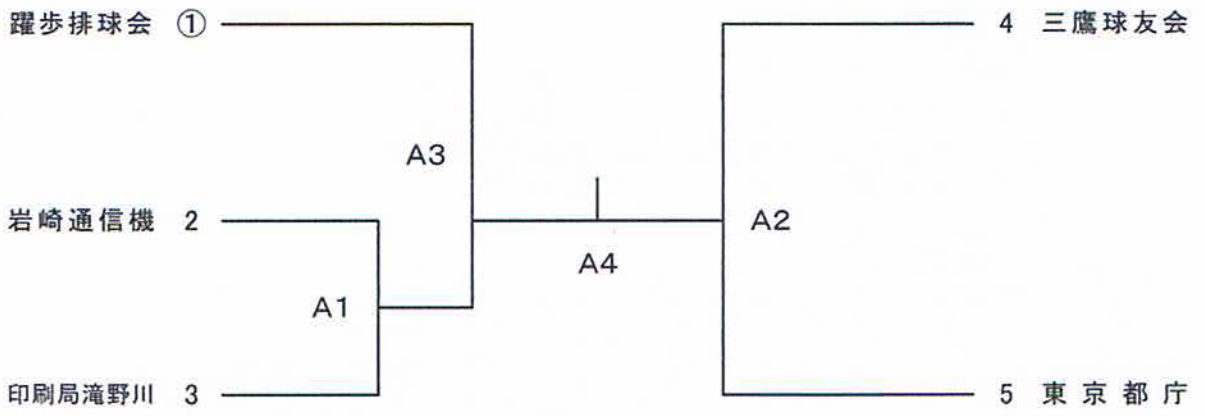


o　9人制　女子

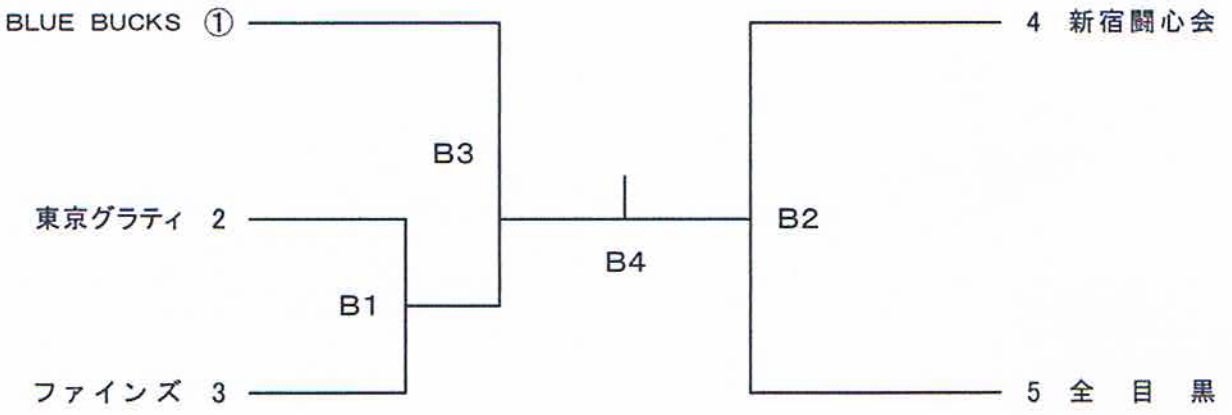


第1試合の補助役員は、各コート共〇印のチームでお願い致します。
第2試合以降の補助役員は、前の試合の敗者チームでお願い致しします。
準備が整い次第開始式を行います。全チームご参加下さい。
棄権チームが出た場合は、再抽選を行う場合があります。