平成23年度　全国社会人東ブロック男女選手権大会東京都予選会

6月18日（土）　　９人制　男子　　有明スポーツセンター　　Ａ　コート
９:00開場　　９人制　女子　　試合なし

o　９人制　男子

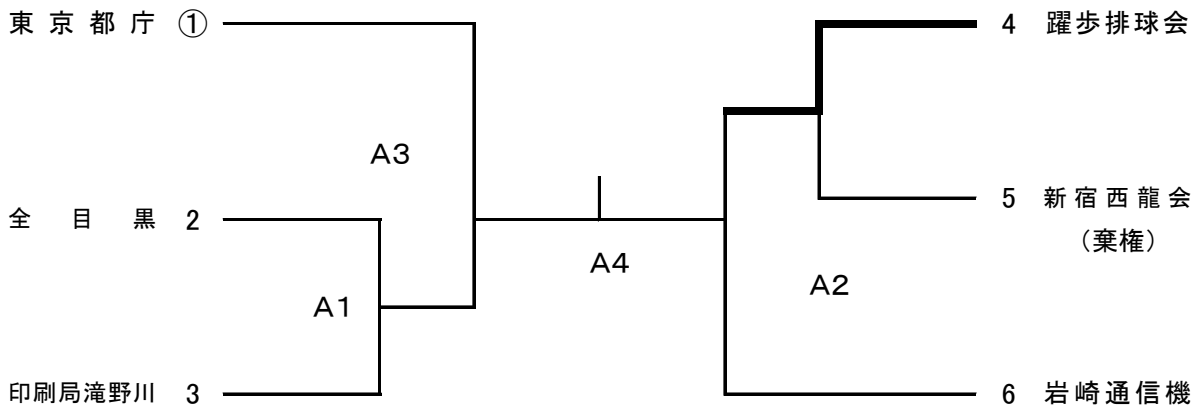

o　９人制　女子

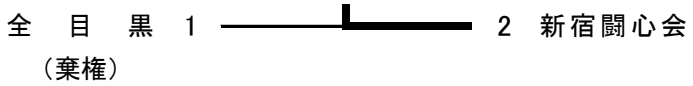

第１試合の補助役員は、各コート共〇印のチームでお願い致します。
第2試合以降の補助役員は、前の試合の敗者チームでお願い致しします。
準備が整い次第開始式を行います。全チームご参加下さい。
棄権チームが出たため、試合順が変更になります。
女子の試合は行いません。新宿闘心会が東京都代表に決定となります。