第24回　日本スポーツマスターズ2024　東京都予選会

６月１６日（日）　　９人制　男女　　有明スポーツセンター　　A／Bコート

９人制　男子

9:00 集合（受付開始）　10:00 第1試合開始（予定）　Aコート

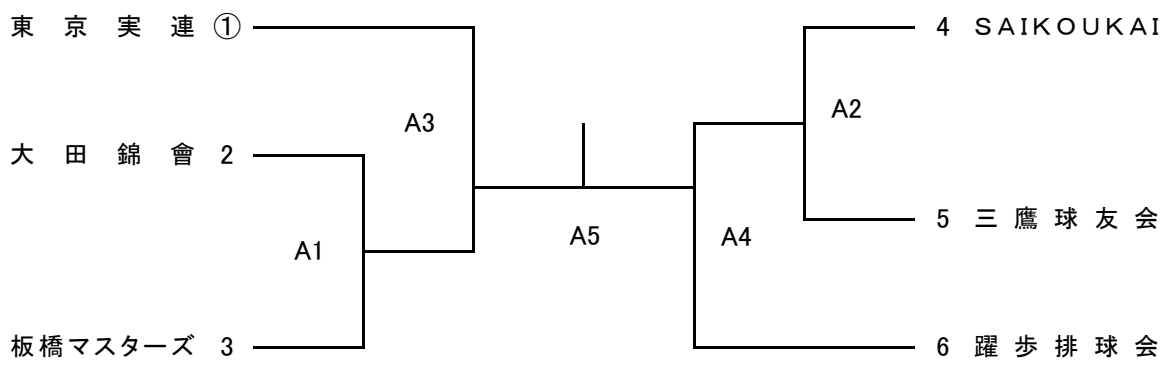

A1の補助役員は〇のチーム、A2以降は前の試合の敗者チームでお願いします。

９人制　女子

9:00 集合（受付開始）　10:00 第1試合開始（予定）　Bコート

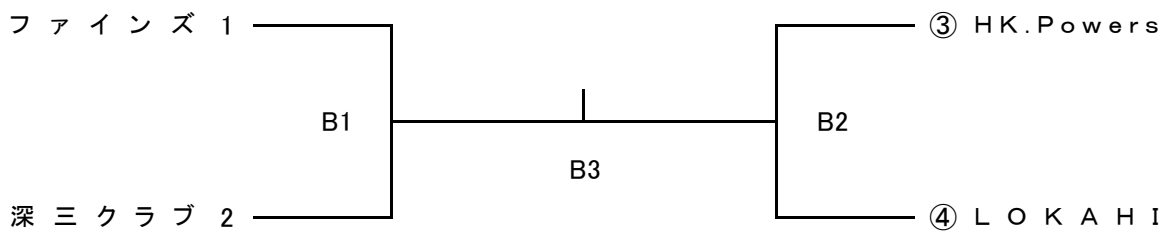

B1の補助役員は〇の2チーム、以降は前の試合の敗者チームでお願いします。

【男女共通】

・大会使用球は、男女ともミカサ製カラーボール(V300W) とする。

・開始式は実施しない。

・前の試合が終了した後、競技役員からの案内があるまではコート内に入らないこと。

・連続する試合の場合は、前の試合終了最大15分後にプロトコール開始とする。

・スタッフ変更届は、ホームページ内に掲載するので、各チーム準備しておくこと。

・コンポジションシートは実行委員会にて選手名を記入したものを用意するので、チームでの準備は不要。
入館次第、エントリー受付に取りにくること。出場しない選手を二重線で消して、提出する。
第１試合は入館後速やかに、それ以降は前の第１セット終了までに大会本部に提出すること。